Boris

FLEX

Armatura industriale LED

Ideale per applicazioni interne: Produzione, magazzini, vendita al dettaglio, sale espositive.

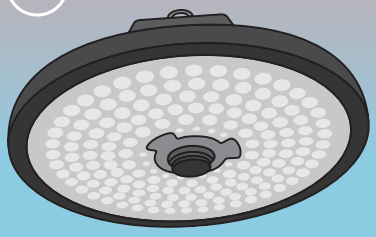

Potente e non invasivo, Boris è la soluzione ideale per i locali con con altezze elevate e ampie superfici.

FLEX · IP65 · IK08 · UGR <25

- Caratteristica FLEX (selettore flusso):
- La flessibilità di decidere il pacchetto di lumen a bordo rende Boris facile da usare e semplice da gestire nelle scorte di magazzino.
- Alta potenza e basso abbagliamento, con UGR <25 Boris ha il giusto equilibrio tra potenza e comfort.
- L'eccellente efficienza, fino a 162 lm/W, rende Boris un ottimo sostituto dell'illuminazione convenzionale, con un risparmio energetico superiore al 50% rispetto alle soluzioni tradizionali.
- Risparmiate tempo e denaro con un'installazione rapida e senza problemi
- Super versatile, Boris può essere facilmente convertito in versioni di emergenza e a sensore con kit di connessione rapida.

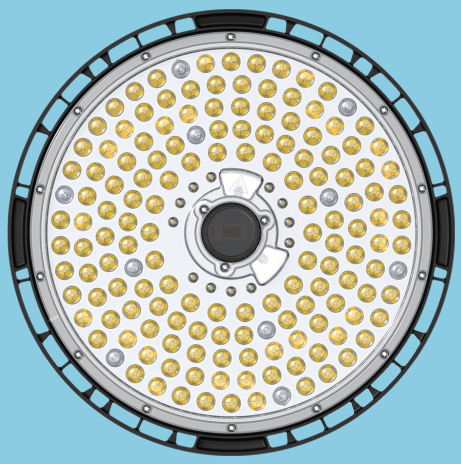

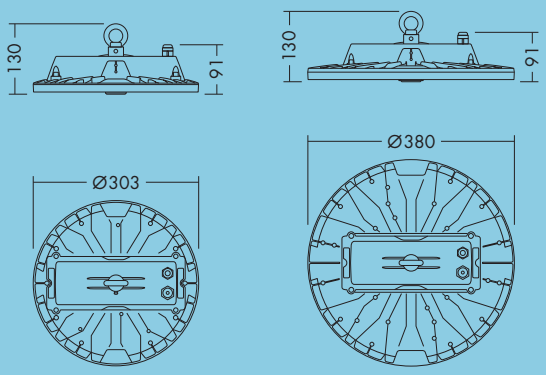

	Ø	H
BORIS SMALL	303	91
BORIS LARGE	380	91

THORNeco

CE

Caratteristiche

Classe Elettrica	I
Temperatura di Esercizio	-30 to +50 °C (Versione Standard) -30 to +40 °C (Versione Emergenza)

Installazione/montaggio

Montaggio	Punto singolo per il montaggio a sospensione o a superficie (gancio di montaggio fornito con l'apparecchio) Staffa per montaggio a parete/ soffitto (disponibile come accessorio)

Materiale / Finitura

Corpo	Pressofusione di alluminio
Diffusore	Policarbonato
Staffa	Pressofusione di alluminio

Informazioni sulla sorgente luminosa

Temperatura colore	4000 K
Flex (Selettore Flusso)	S: 12500lm (78W), 16000lm (100W), 20000lm (130W) L: 21000lm (130W), 25000lm (160W), 30000lm (195W)
Efficienza	up to 162 lm/W
Durata	50 000 hours (@L80, Ta 25 °C)
MacAdam (iniziale)	5

Emergenza

Il nostro ultimo kit di emergenza Plug&Play E3 (96635569) è dotato delle batterie con tecnologia più recente (3 anni di garanzia).

Guida per l'ordine

Descrizione	SAP CODE
BORIS FLEX S 20000 840	96700008
BORIS FLEX L 30000 840	96700009
BORIS FLEX STIRRUP (1 pc)	96700010
BORIS PLUG&PLAY E3 KIT 5.5W LIFEPO4	96635569
BORIS PLUG&PLAY MWS SENSOR GEN2	96635768
BORIS PLUG&PLAY PIR SENSOR GEN2	96635769
BORIS SENSOR REMOTE CONTROL GEN2	96635770

MWS: sensore presenza a microonde

PIR: sensore a infrarossi

Sensore di presenza e luce diurna

I sensori Plug&Play di Boris assicurano che la luce venga erogata solo quando necessaria, rilevando il movimento e la luce diurna tramite la tecnologia a microonde o a infrarossi. Tutti i parametri devono essere regolati con il telecomando (disponibile come accessorio).

Grazie alla funzionalità Corridor, ora è possibile impostare un tempo di stand-by e modificare il livello di dimmerazione di Boris.

Controllabilità

Luminosità	Regolazione del flusso luminoso dal 70 al 100 %.
Sensibilità	Impostare la sensibilità del sensore in base all'occupazione
Tempo di ritardo	Tempo dopo l'attivazione dell'apparecchio di illuminazione in cui il sensore è acceso
Riconoscimento della luce diurna	On/Off Rilevamento sul sensore Nessuna regolazione
Tempo di Stand-by	Impostare il tempo di stand-by grazie alla funzione corridoio
Livello di dimmerazione	Impostare il livello di dimmerazione utilizzando la funzione corridoio

Operatività del sensore
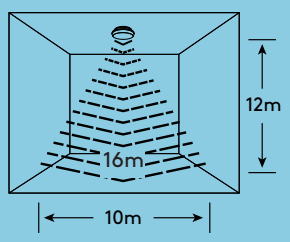
Al 100% della sensibilità